alberi

ALSC 1110 IN

: produktblatt

Alberi ist eine Kollektion von akustischen Wandpaneelen und freistehenden Paravents mit einer breiten Palette von Konfigurationsmöglichkeiten.

Die biophilen Formen und Muster wurden von Bäumen inspiriert, während die Texturen und Farben sich auf die Jahreszeiten beziehen.

design:
Maciej Karpiak

Produkt Website
Link zur Website

bejot:

vorteile der sammlung

Biophilie im Büro

Alberi ist eine hervorragende Alternative zu herkömmlichen Akustikpaneelen, da sie neben ihren akustischen Eigenschaften auch ein angenehmes visuelles Erlebnis und Ruhe für die Augen bieten.

Stimmungsvolle Farben

Die sorgfältig ausgewählten Farben erinnern an die Jahreszeiten und rufen die richtigen Emotionen hervor. Eine breite Palette von RAL-Farben ermöglicht interessante Kombinationen von Gestell- und Stofftönen.

Verfügbare Varianten

Die Paneele und Wände sind in 2 Größen und 2 Prägemustern erhältlich.

technische daten

ALSC 1110 IN

Standard ●
Option ○

Namenscode-Bezeichnungen

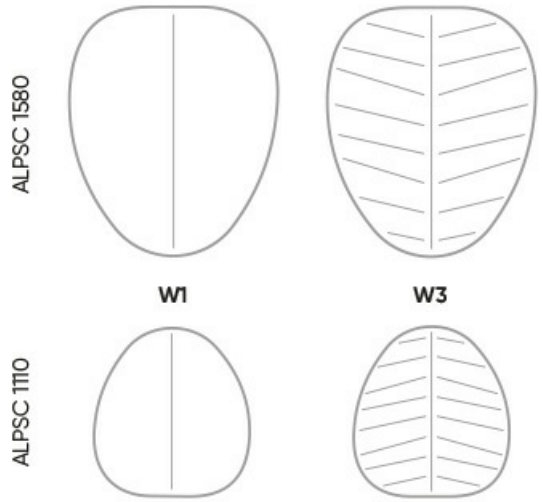

Gestell

Pulverbeschichtet (Farbgebung nach Bejot-Musterkatalog)	●

Namenscode-Bezeichnungen	KODE
Vertikale Einzellinie	W1
Vertikale symmetrische Linien	W2
Fischgrätenmuster	W3

abmessungen

ALSC 1110 IN

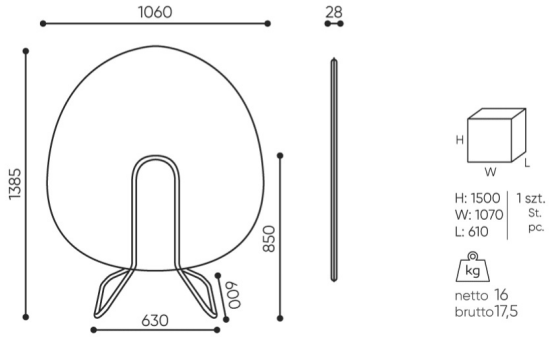

ALSC 1110

H Höhe: Gesamtabmessungen

W Gesamtbreite

L Gesamttiefe

Die Abmessungen sind ungefähr und können je nach ausgewählter Produktkonfiguration ändern. Die Anforderungen der Norm werden immer erfüllt.

bejot:alberi

für die sammlung verfügbare materialien

2. Preisgruppe	Hush
3. Preisgruppe	Blazer
Metal	Metall - pulverbeschischichtet