orte

OT W H

: produktblatt

Die Orte-Kollektion bietet eine breite Palette von Stühlen, Barhockern, Bänken und Tischen, die Funktionalität und Vielseitigkeit vereinen.

Die Leichtigkeit der Konstruktion geht Hand in Hand mit hoher Belastbarkeit, wie durch Labortests bestätigt.

Die Kollektion ist seit vielen Jahren ein Bestseller in unserem Sortiment.

design:
Włodzimierz Orsztynowicz

Produkt Website
Link zur Website

bejot:

vorteile der sammlung

Funktionalität und Leichtigkeit

Dank der Verwendung hochwertiger Materialien eignen sich die Orte Hocker perfekt für Büroräume, in denen sich die Mitarbeiter entspannen,
Mahlzeiten einnehmen oder eine Kaffeepause genießen. Sie sind auf einer vierbeinigen Holz- oder Metallkonstruktion auf Kufen erhältlich.

technische daten

OT W H

Standard ●
Option ○

Gestell	
Massives Eichenholz - Naturfarben (O1), Metallverstärkung verchromt	●
Massives Eichenholz - Farbe schwarz (O3), Verstärkung verchromte Metallstange	○

Farbgebung der Schale	
CPL - Laminat erhältlich in 3 Farben: weiß, schwarz, anthrazit	●

Gleiter	KODE	
Filzgleiter für Holzböden und Paneele	WF	●
Gleiter für Keramik- und Betonböden und für Bodenbeläge	WK	○

Namenscode-Bezeichnungen	KODE
Ganz im CPL/Sperrholz	1N
Ganz gepolstert	4N
Ganz gepolstert in waagerechter Steppung	3D

bejot:orte

abmessungen

OT W H

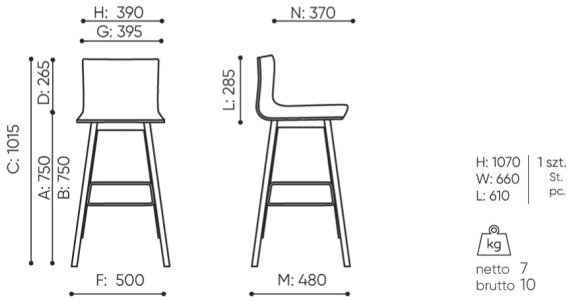

OT W H 1N

A **Sitzhöhe: Gesamtabmessungen**

B **Sitzhöhe: Messung nach PN EN 1335-1**

C **Stuhlhöhe**

D **Rückenhöhe**

F **Gesamtbreite des Stuhles / Kreuzes**

G **Sitzbreite**

H **Rückenbreite**

I **Breite zwischen den Armlehnen**

K **Höhe vom Boden bis zur Armlehne**

L **Rückenlänge**

M **Gesamttiefe des Stuhles**

N **Sitztiefe**

Die Abmessungen sind ungefähr und können je nach ausgewählter Produktkonfiguration ändern. Die Anforderungen der Norm werden immer erfüllt.

bejot:orte

für die sammlung verfügbare materialien

1. Preisgruppe	Bond, Fenno, Keimo, Sawana
2. Preisgruppe	Alaska, Alpa, Charles, Charles - Studio Design, Cura, Pastel, Roccia, Valencia
3. Preisgruppe	Ally, Ally SD, Alpa-Studio Design, Blazer, Cura SD, Cyber SD, Easy SD, Oceanic, Silvertex , Silvertex - Studio Design, Synergy, Synergy - Studio Design, Valencia - Studio Design
4. Preisgruppe	Heritage, Oceanic-Studio Design, Remix - Studio Design
5. Preisgruppe	Accessoire, Steelcut Trio 3
Leder	Leder
Holz	Eichenvollholz
CPL	Laminat