Be:basic Angebot

SK H be:basic

: produktblatt

Aus dem Angebot genommene Produkte mit verlängerter Vorlaufzeit.
Nur verfügbar, solange der Vorrat reicht.

design:

Produkt Website
Link zur Website

bejot:

vorteile der sammlung

Kompromissloses Design

Sky_line entzückt auf den ersten Blick. Das dynamische und aggressive Design überwindet kompromisslos die Form des klassischen Stuhls. Wie im besten Rezept verbindet es die sorgfältig ausgewogenen Proportionen des Sitzes, die durchdachten Einzelheiten der Konstruktion mit der breiten Palette von Farben und Texturen.

Sinnesschmaus

Sky_line ist eine Komposition des Gebrauchskomforts, gewürzt mit einer Prise des modernen und mutigen Designs. Ein wahrer Sinnesschmaus.

technische daten

SK H be:basic

Standard ●
Option ○

Gestell	KODE	
Verchromt		●

Namenscode-Bezeichnungen	KODE
Ganz im Kunststoff	1N
Sitze gepolstert	2N

Produkte verfügbar solange der Vorrat reicht

abmessungen

SK H be:basic

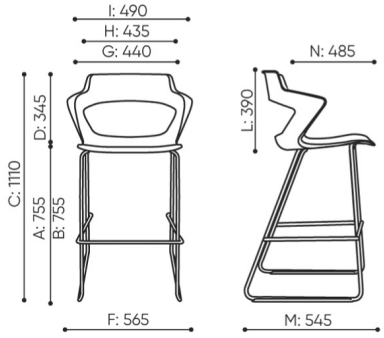

H: 1290 W: 640 L: 680	1 szt. St. pc.	
H: 1290 W: 640 L: 680	2 szt. St. pc.	
H: 1290 W: 640 L: 680	3 szt. St. pc.	

kg

netto 8
brutto 11

SK H 1N

A **Sitzhöhe: Gesamtabmessungen**

B **Sitzhöhe: Messung nach PN EN 1335-1**

C **Stuhlhöhe**

D **Rückenhöhe**

F **Gesamtbreite des Stuhles / Kreuzes**

G **Sitzbreite**

H **Rückenbreite**

I **Breite zwischen den Armlehnen**

K **Höhe vom Boden bis zur Armlehne**

L **Rückenlänge**

M **Gesamttiefe des Stuhles**

N **Sitztiefe**

Die Abmessungen sind ungefähr und können je nach ausgewählter Produktkonfiguration ändern. Die Anforderungen der Norm werden immer erfüllt.

für die sammlung verfügbare materialien

1. Preisgruppe	Bond, Fenno, Keimo, Sawana
2. Preisgruppe	Alaska, Alpa, Charles, Charles - Studio Design, Cura, Era - Studio Design, Pastel, Roccia, Valencia
3. Preisgruppe	Ally, Ally SD, Alpa-Studio Design, Blazer, Cura SD, Easy SD, Oceanic, Silvertex , Silvertex - Studio Design, Synergy, Synergy - Studio Design, Valencia - Studio Design
4. Preisgruppe	Heritage, Oceanic-Studio Design, Remix - Studio Design
5. Preisgruppe	Accessoire, Steelcut Trio 3
Leder	Leder
Holz	Eichenvollholz
Kunststoff	Kunststoff Sky_line