booi

BO WS

: fiche produit

La forme originale du seau a t con ue avec le plus grand soin et la qualit de l'ex cution suscite l'admiration. Gr ce un design inhabituel alliant modernit et classicisme, les chaises Booi s'adaptent aux int rieurs les plus prestigieux.

Le poste de travail Booi vous permet d'am nager un espace priv , o vous pouvez vous isoler de l'agitation de votre environnement. La forme arrondie du mur acoustique prot ge l'utilisateur des bruits excessifs et lui offre un moment de r pit.

design:
Maciej Karpiak Bejot Development Team

Site du produit
lien vers le site

bejot:

dimensions

BO WS

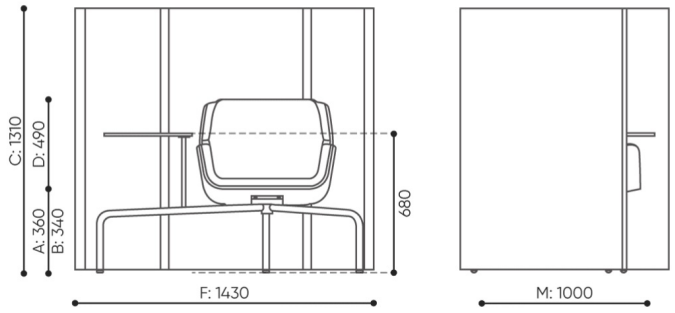

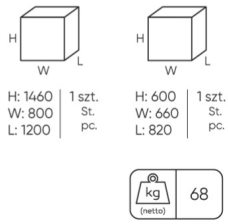

BO S BASE + BO S CHAIR

A seat height: overall dimensions

B seat height: measured according to the norm PN EN 1335 – 1

C chair height

D backrest height

E headrest height

F dimensional width chair / base

G seat width

H backrest width

I width between armrests

K height from the floor to the armrest

L backrest lenght

M dimensional chair depth

N seat depth / seat lenght

Dimensions are approximate and may vary depending on the selected product configuration. The requirements of the standard are always met.

bejot:booi

mat riaux disponibles pour la collection

1st price group	Fenno
2nd price group	Alaska, Alpa, Charles, Charles - Studio Design, Cura, Roccia, Valencia
3rd price group	Ally, Ally SD, Alpa-Studio Design, Blazer, Cura SD, Cyber SD, Easy SD, Oceanic, Synergy, Synergy - Studio Design, Valencia - Studio Design
4th price group	Heritage, Oceanic-Studio Design, Remix - Studio Design
5th price group	Steelcut Trio 3
Cuir	Leather
Tabletop	Laminated tabletop
Natural veneer	Natural veneer
Metal	Metal structure