# silent_block

## SBW R H

### : fiche produit

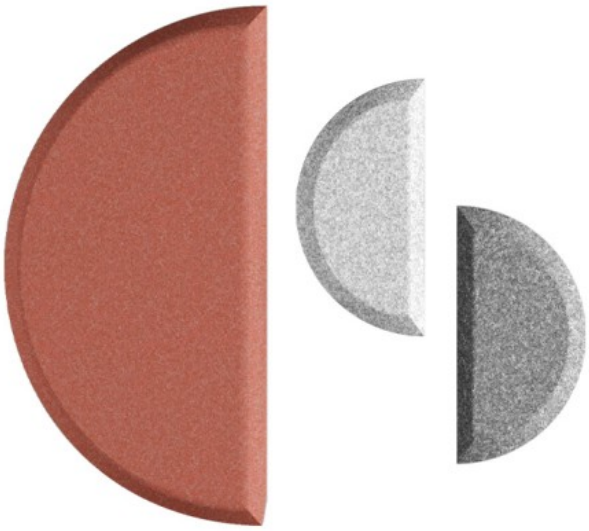

Le design moderne et l'installation facile permettent un am nagement cr atif des espaces sans faire de compromis sur les performances acoustiques.

Une large gamme de tissus de rembourrage et un grand nombre de formes disponibles offrent des possibilit s illimit es pour cr er des configurations adapt es  n'importe quel int rieur.

**design:**
**Bejot Development Team**

**Site du produit**
lien vers le site

bejot:

# dimensions

SBW R H

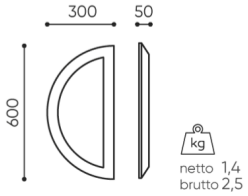


SBW R60H

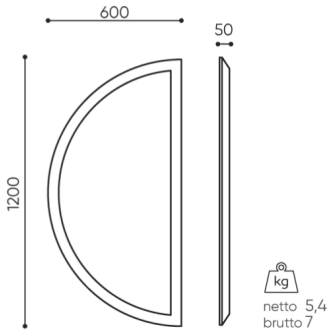


SBW R120H

**H** height: overall dimensions

**W** width: overall dimensions

**L** epth: overall dimensions

Dimensions are approximate and may vary depending on the selected product configuration. The requirements of the standard are always met.

bejot:silent_block

# mat riaux disponibles pour la collection
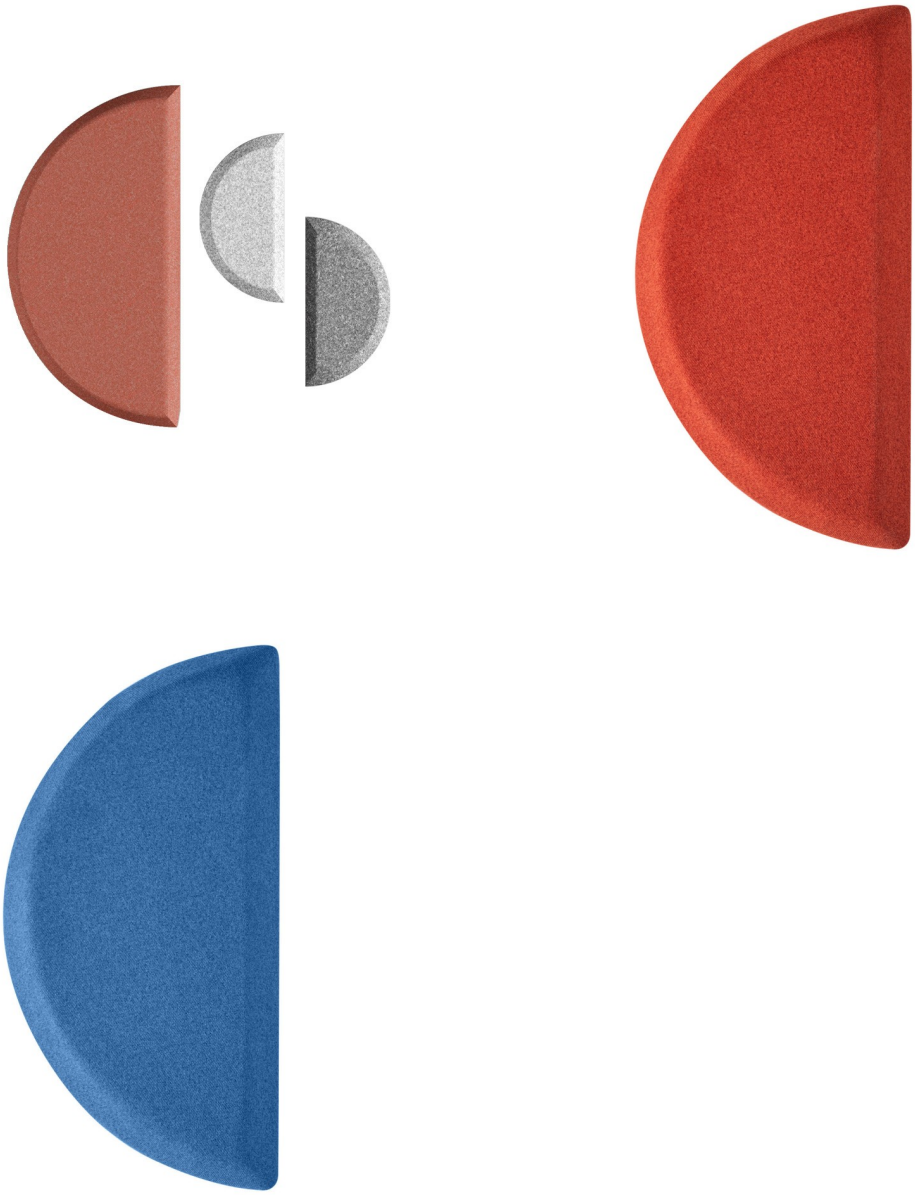
| | |
|---|---|
| 1st price group | Bond, Fenno, Sawana |
| 2nd price group | Alaska, Alpa, Charles, Charles - Studio Design, Cura, Pastel, Roccia |
| 3rd price group | Ally, Ally SD, Alpa-Studio Design, Blazer, Cura SD, Cyber SD, Easy SD, Oceanic, Synergy, Synergy - Studio Design |
| 4th price group | Heritage, Oceanic-Studio Design, Remix - Studio Design |
| 5th price group | Steelcut Trio 3 |