tables:coffee

TB 29 SQ 800

: fiche produit

Une s rie de tables basses originales avec la possibilit de personnalisation. Il est possible de choisir la forme du plateau, la couleur, ainsi que la hauteur et le design de la base. Il suffit de se laisser guider par son imagination et de choisir un mod le adapt ses propres besoins et son style d'int rieur.

design:
Bejot Development Team

Site du produit
lien vers le site

bejot:

dimensions

TB 29 SQ 800

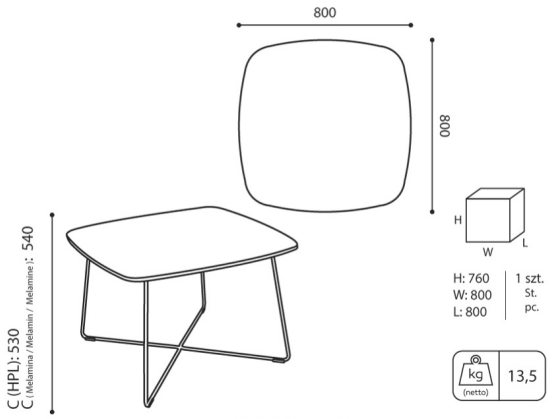

TB 29 SQ 800

H height: overall dimensions

W width: overall dimensions

L epth: overall dimensions

Dimensions are approximate and may vary depending on the selected product configuration. The requirements of the standard are always met.

bejot:tables:coffee

mat riaux disponibles pour la collection

Tabletop	Laminated tabletop
Wood	Solid oak wood
Metal	Metal - powder coated